日本液炭株式会社　組織図
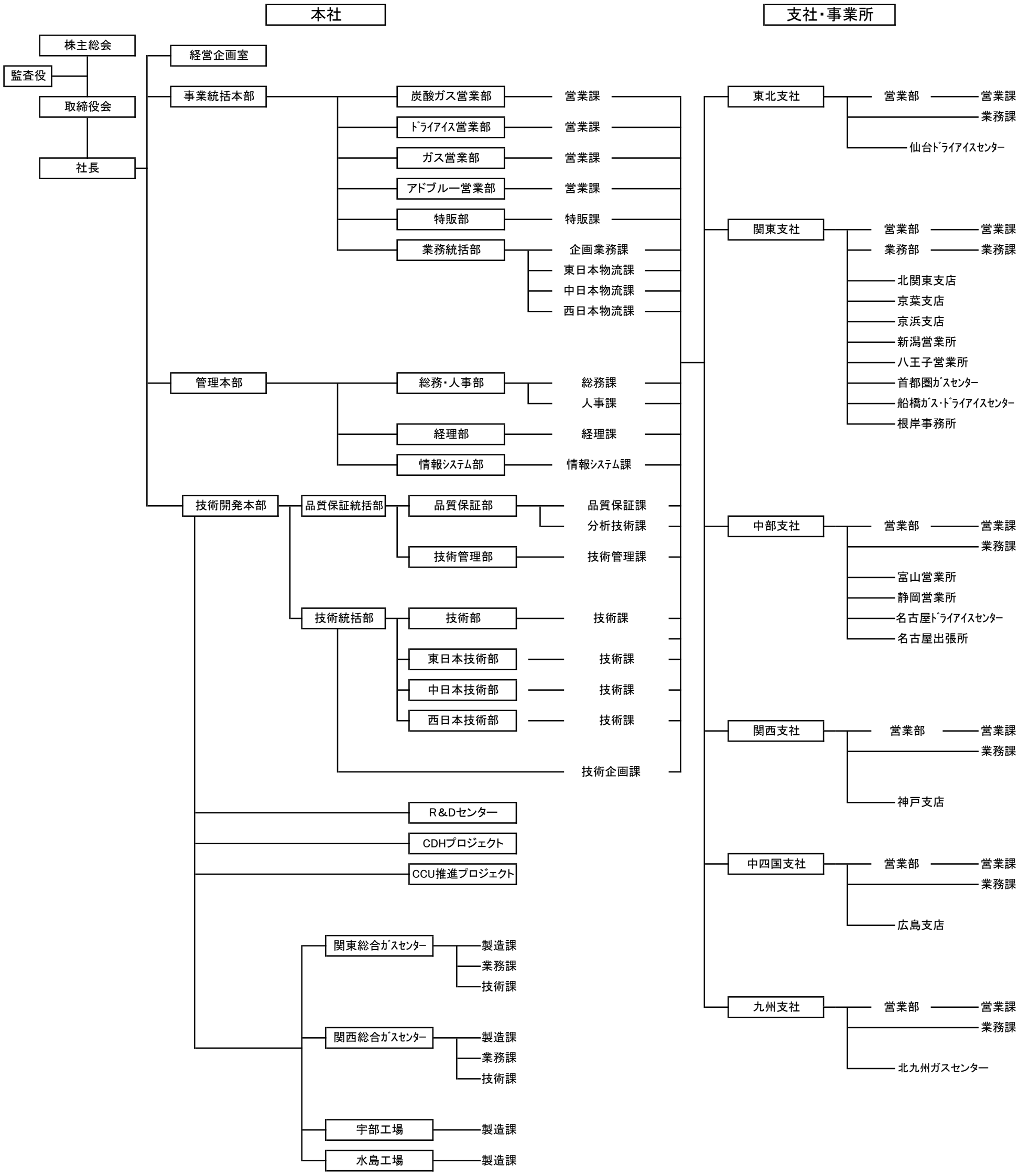
2023/1/1